REFERENCIAS
913NC1 - 913NC2

TORNILLO C.YESO NEGRO ENCINTADO

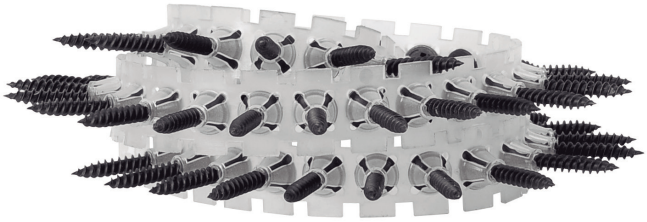

Referencia - Descripción

913NC1 - Tornillo C.Yeso negro encintado 3.5x25 (1000 uds)

913NC2 - Tornillo C.Yeso negro encintado 3.5x35 (1000 uds)

Características

Espesor a Fijar	Min.	Max.
3.5x25	5	19
3.5x35	5	29

Rafael Vallés Arándiga, SL · B96335708
Tel.: 96 225 43 83 · Fax: 96 292 81 20 · info@rafaelvalles.com
Partida Terrers s/n · 46814 Llanera de Ranes (Valencia)

Material	Acero SAE C-1018
Recubrimiento	Fosfatado Negro
Tipo Rosca	Rosca Fina
Dureza Superficial	550 - 750 HV
Angulo Flexión	12° (Min.)
Rotura Torsión	28Kg/cm (Min.)
Tipo Cabeza	Phillips PH-2
Norma	UNE EN-14.566+A1 CE

Prueba de Perforación	
Espesor de la Chapa Acero	0.7mm
Carga	12Kgs
Revoluciones Por Minuto	2500
Tiempo Max	1s

Resistencia Fuego	220 - 250 °C
Resistencia Fosfatado (Salto) en Camara de Niebla Salina	48 Horas

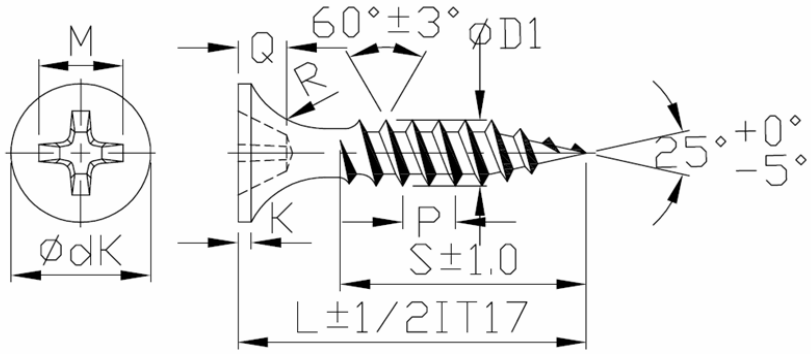

UNIT:mm

SIZE	ØdK	M	Q	K	R	P±6%	ØD1	L	L			DRIVE	
M3.5×L-BF-3S	8.00~8.40	4.50~5.10	2.38~2.93	0.80 Max.	4.00~5.00	2.82	3.40~3.60	25	35			2	

Rafael Vallés Arándiga, SL · B96335708
Tel.: 96 225 43 83 · Fax: 96 292 81 20 · info@rafaelvalles.com
Partida Terrers s/n · 46814 Llanera de Ranes (Valencia)

Embalaje:

Botes

Blisters

Bolsas

Rafael Vallés Arándiga, SL · B96335708
Tel.: 96 225 43 83 · Fax: 96 292 81 20 · info@rafaelvalles.com
Partida Terrers s/n · 46814 Llanera de Ranes (Valencia)